Podatkovni list proizvoda

ID. SP1984

Led žarulja GU10 5W/220-240V 110° SMD

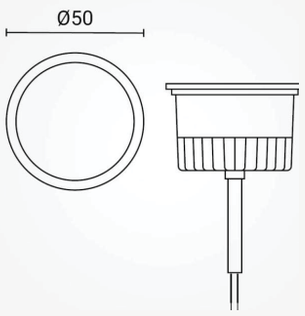

Specifikacija proizvoda

LED modul 5 W – hladno i toplo bijela (CCT) pruža homogeno svjetlo bez vidljivih "točaka" zahvaljujući kvalitetnim SMD LED-icama ugrađenim u modul. Zbog energetske učinkovitosti i pouzdanosti, idealan je kao zamjensko svjetlosno tijelo za moderne interijere i profesionalnu dekorativnu rasvjetu u raznim prostorima.

ID Proizvoda:	SP1984
Nazivna snaga:	5W
Ekvivalent standardne žarulje:	38W
Radni napon:	AC 220 - 240V
Oblik:	SMD
Nazivni svjetlosni tok:	400lm
Boja svjetlosti:	3000K - 4000K - 6000K
Dimabilno:	Ne
Kut snopa osvjetljenja:	110°
Grlo:	GU10
Prosječni vijek trajanja:	25 000 sati
Indeks uzvrata boja (CRI)	80
Dimenzije proizvoda:	Ø 50 x L 35 mm
Materijal:	Aluminiji/PBS
Zaštita:	IP 20
Jamstveni rok	5 godina

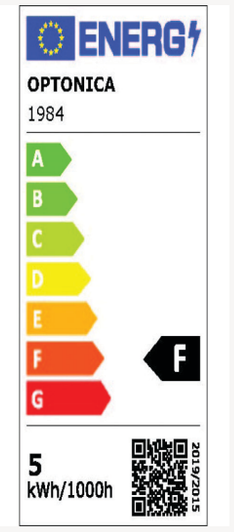

IDEAL LED RASVJETA | Ured. Fišerova 1, 10 000 Zagreb, Hrvatska | Tel. 385 1 55 85 427 | Pon-Pet: 09.00-15.00
www.led.rasvjeta.online | info@led-rasvjeta.online | www.info@led-zarulje.com | www.led-zarulje.com